Tekniskt datablad
Stängsel i Crapal®2

Vridknutsnät

Produktbeskrivning

	156-23-15		184-23-15		199-26-15	
Höjd (cm)	156	156	184	184	199	199
Maskbredd (mm)	152.4	152.4	152.4	152.4	152.4	152.4
Vikt (kg)	63.4	31.7	66.4	33.2	73.8	36.9
Längd/rulle (m)	100	50	100	50	100	50
Förpackning (rullar/pall)	16	20	16	20	16	20

Diagram

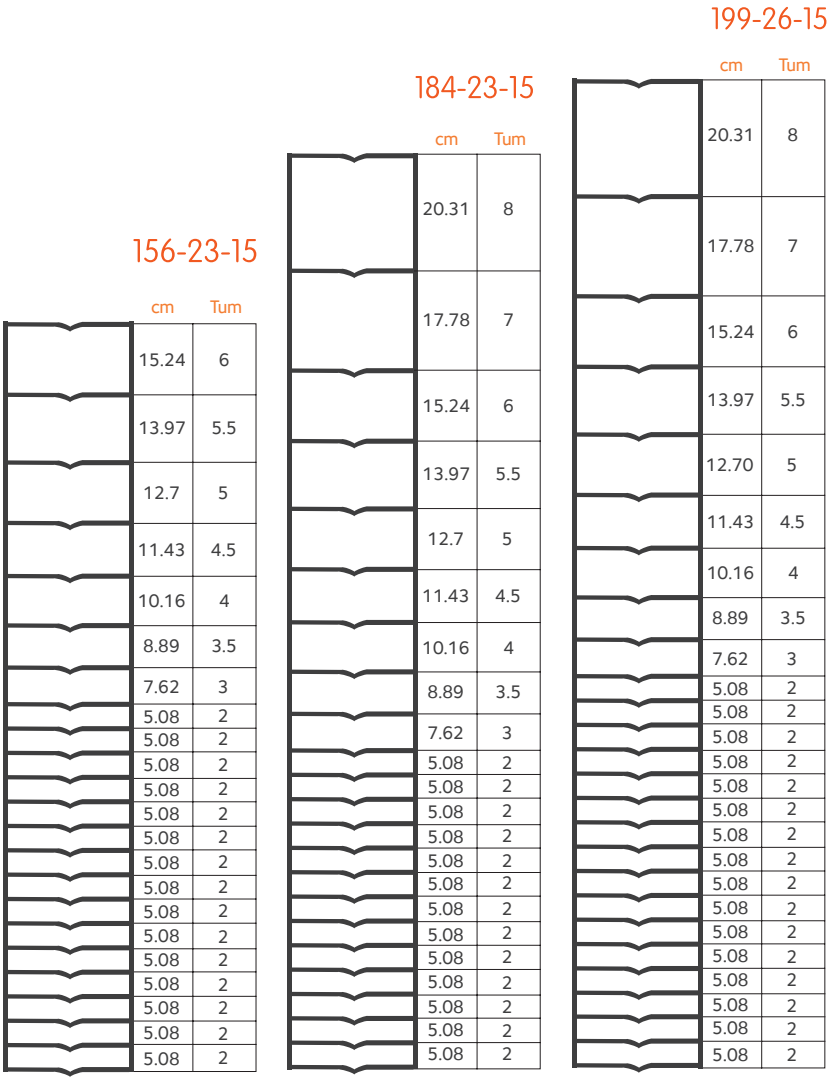

Brottstyrka

- Över- och undertråd 700-900 N/mm²
- Horisontella trådar 700-900 N/mm²
- Vertikala trådar400-550 N/mm²

Tråddimensioner

- Över- och undertråd 2.00 mm
- Horisontella trådar 1.60 mm
- Vertikala trådar 1.60 mm

Motståndskraft mot saltspray

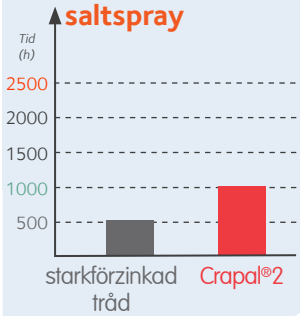

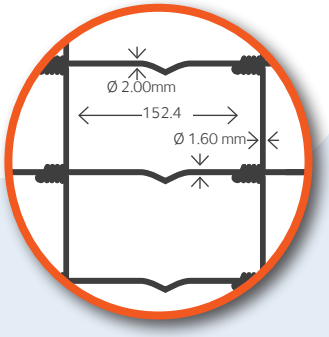

WILLAB AB
Box 1180
269 21 Båstad
Tel. +46 (0)431 445900
E-mail info@willab.se
www.willab.se

WILLAB