Reservdelar Suevia 509 Autotanker (Äldre än 2022-12)

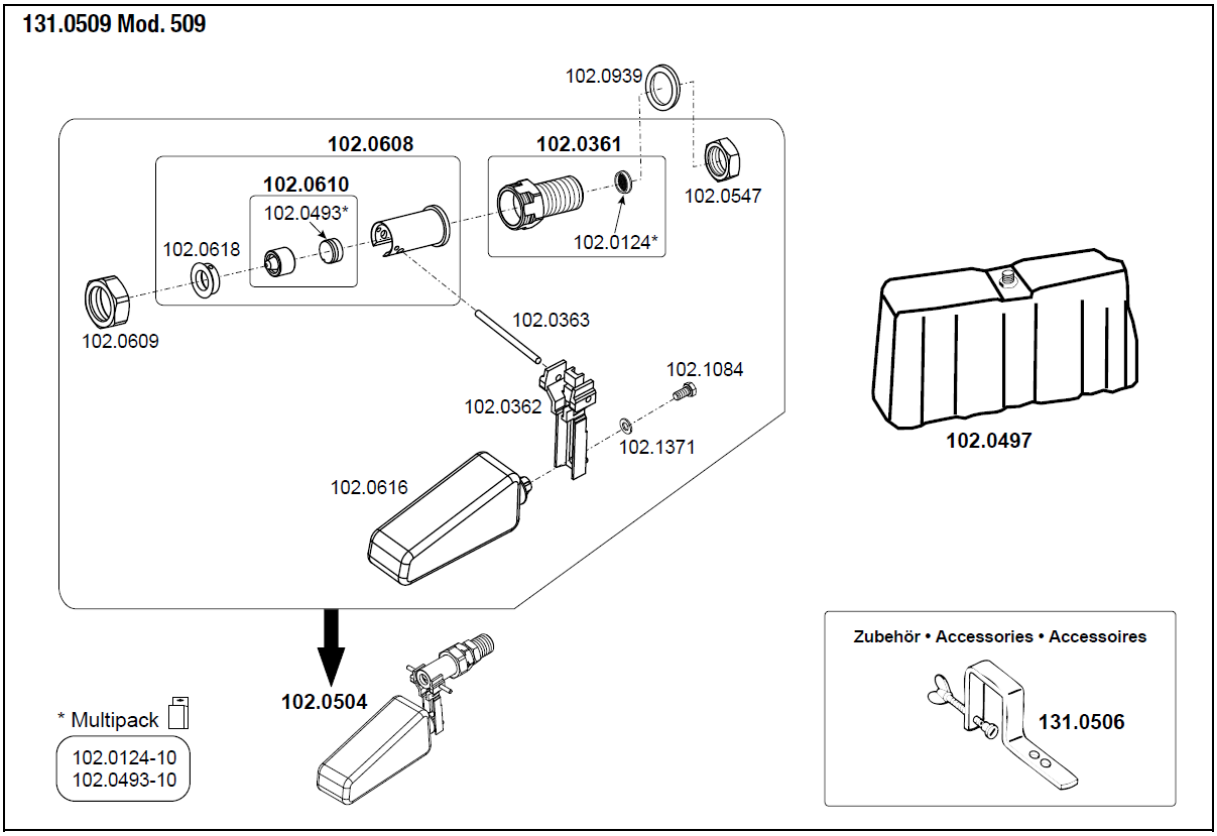

Nedan finner du reservdelarna. Du kan även trycka på artikelnummer för att komma vidare till reservdelen.

Position	Artnr.	Benämning
102.0124	SUE-102.0124	Sil till ventil
102.0124-10	SUE-102.0124-10	Sil till ventil 10-pack
102.0361	Ej Lagerförd	Ventil anslutning 1/2"
102.0362	Ej Lagerförd	Flottörarm 75mm
102.0363	SUE-102.0363	Mässingsaxel 4 x 63 mm
102.0493	SUE-102.0493	Ventilpackning 1 st
102.0493-10	SUE-102.0493-10	Ventilpackning 10-pack
102.0497	Ej Lagerförd	Kåpa
102.0504	Ersatt av 102.1755	Komplett Flottörventil ½" Före 2022-03 Ersatt av 102.1755
102.0547	SUE-102.0547	Mutter ½" Mässing
102.0608	SUE-102.0608	Komplett Ventilhus med Kolv
102.0609	SUE-102.0609	Överfallsmutter mässing M28x1.5
102.0610	SUE-102.0610	Ventil Kolv Med Gummipuck (Ventil Tätning)
102.0618	SUE-102.0618	Låsning
102.0939	Ej Lagerförd	Bricka
102.1084	Ej Lagerförd	Skruv
102.1371	Ej Lagerförd	Bricka
102.1755	SUE-102.1755	Komplett Flottörventil ½" 2022-03 & Framåt

131.0506	Ej Lagerförd	Fästen

Ni hittar reservdelarna på vår hemsida:
https://www.lgprodukter.se/category.html/reservdelar-suevia-509-autotanker

LG Produkter AB
Bjärarydsvägen 400
294 93 Sölvesborg
Tel: 0456-820020
kundtjanst@lgprodukter.se